123Open

Guide d'installation du module 123Open

Raccordement de l'alimentation et des commandes de votre motorisation

Avant de commencer

Nous vous recommandons vivement de confier l'installation à un installateur professionnel. Le raccordement se fait sur la carte électronique de votre motorisation de portail : une erreur de branchement peut endommager le module 123Open, la motorisation ou ses accessoires.

Webspot SAS ne saurait être tenue responsable des dommages, directs ou indirects, résultant d'une installation ou d'une manipulation non conforme à ce guide ou à la notice de votre motorisation, que ce soit sur le module 123Open, sur la motorisation du portail ou sur tout autre équipement. **Si vous réalisez l'installation vous-même, vous le faites sous votre entière responsabilité.** Une intervention sur la motorisation peut aussi avoir des conséquences sur sa garantie : renseignez-vous auprès de son fabricant.

- Coupez l'alimentation électrique de la motorisation (disjoncteur) avant toute intervention, et ne la rétablissez qu'une fois tous les branchements terminés.
- Gardez à portée de main la notice de votre motorisation : elle indique où se trouvent la sortie d'alimentation des accessoires et les entrées de commande.
- Les dispositifs de sécurité de la motorisation (cellules, bords sensibles…) doivent rester raccordés et fonctionnels.

1. Brancher l'alimentation

Le module s'alimente sur la **sortie d'alimentation des accessoires** de votre motorisation (celle qui alimente par exemple les cellules photoélectriques).

Courant continu uniquement, de 9 à 48 V. Vérifiez dans la notice que la sortie est bien en courant continu : elle est notée « DC », « Vdc », « Vcc » ou ⎓.

Une sortie en courant alternatif (« AC », « Vac » ou ~), même en 24 V, ne convient pas. Ne raccordez jamais le module au 230 V.

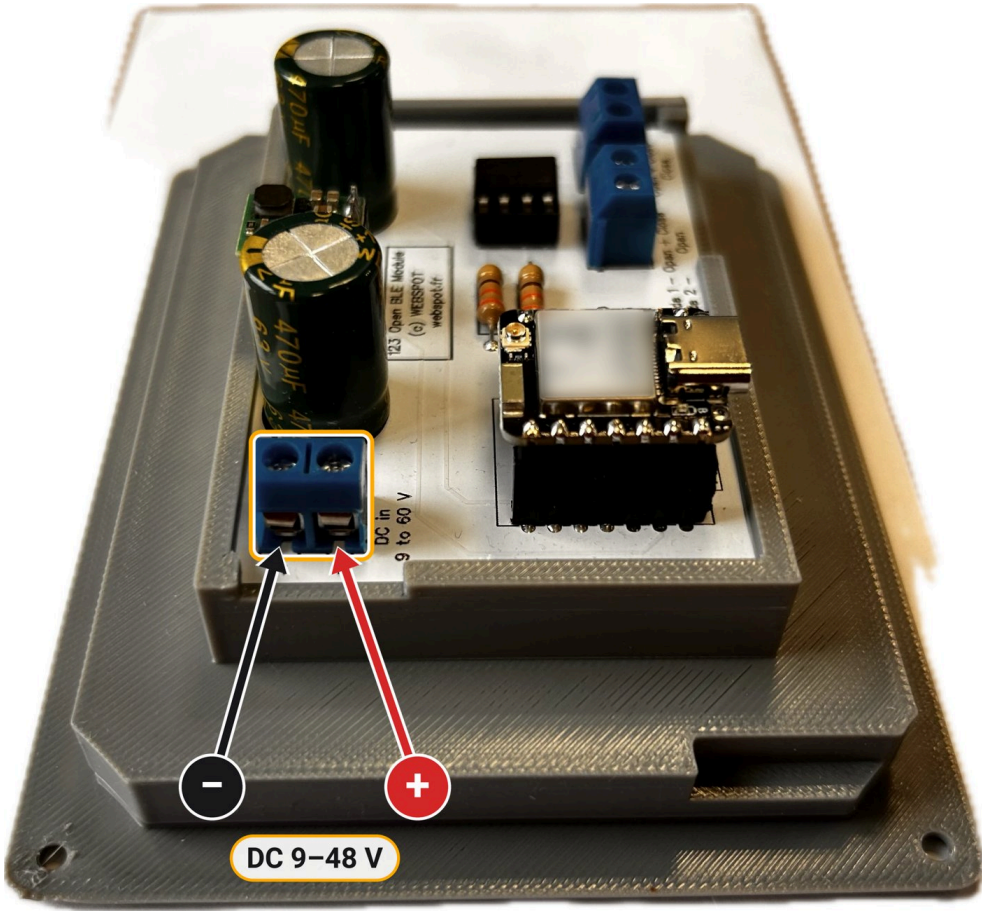

Bornier d'alimentation : **−** à gauche, **+** à droite.

1. Repérez sur la motorisation la borne **+** et la borne **−** (ou 0 V, GND) de la sortie accessoires.
2. Dénudez chaque fil sur 5 à 6 mm.
3. Glissez le fil venant du **−** dans l'entrée de **gauche** du bornier « DC in », et le fil venant du **+** dans l'entrée de **droite**. Serrez les vis, puis tirez légèrement sur chaque fil pour vérifier qu'il tient.

> **Respectez la polarité.** Une inversion du + et du − peut endommager le module. En cas de doute, contrôlez la tension et son sens avec un multimètre avant de brancher le module.

Câble conseillé : un câble d'alarme 6 conducteurs (6 × 0,22 mm²), qui suffit pour l'alimentation et les deux commandes.

2. Brancher la commande du portail

Les deux borniers de commande sont des **contacts secs** : ils ne fournissent aucune tension, ils ferment simplement un circuit, comme le ferait un bouton-poussoir. Ils se raccordent aux **entrées de commande** de la motorisation, celles prévues pour un bouton-poussoir ou un récepteur de télécommande. Chaque bornier a deux fils, sans polarité. Votre motorisation fonctionne selon l'un des deux modes suivants.

Mode 1 : une seule commande (ouverture + fermeture)

La motorisation n'a qu'une entrée de commande : chaque impulsion ouvre, arrête ou ferme le portail à tour de rôle. Cette entrée est souvent appelée « pas à pas », « PP », « START », « Step » ou « K ».

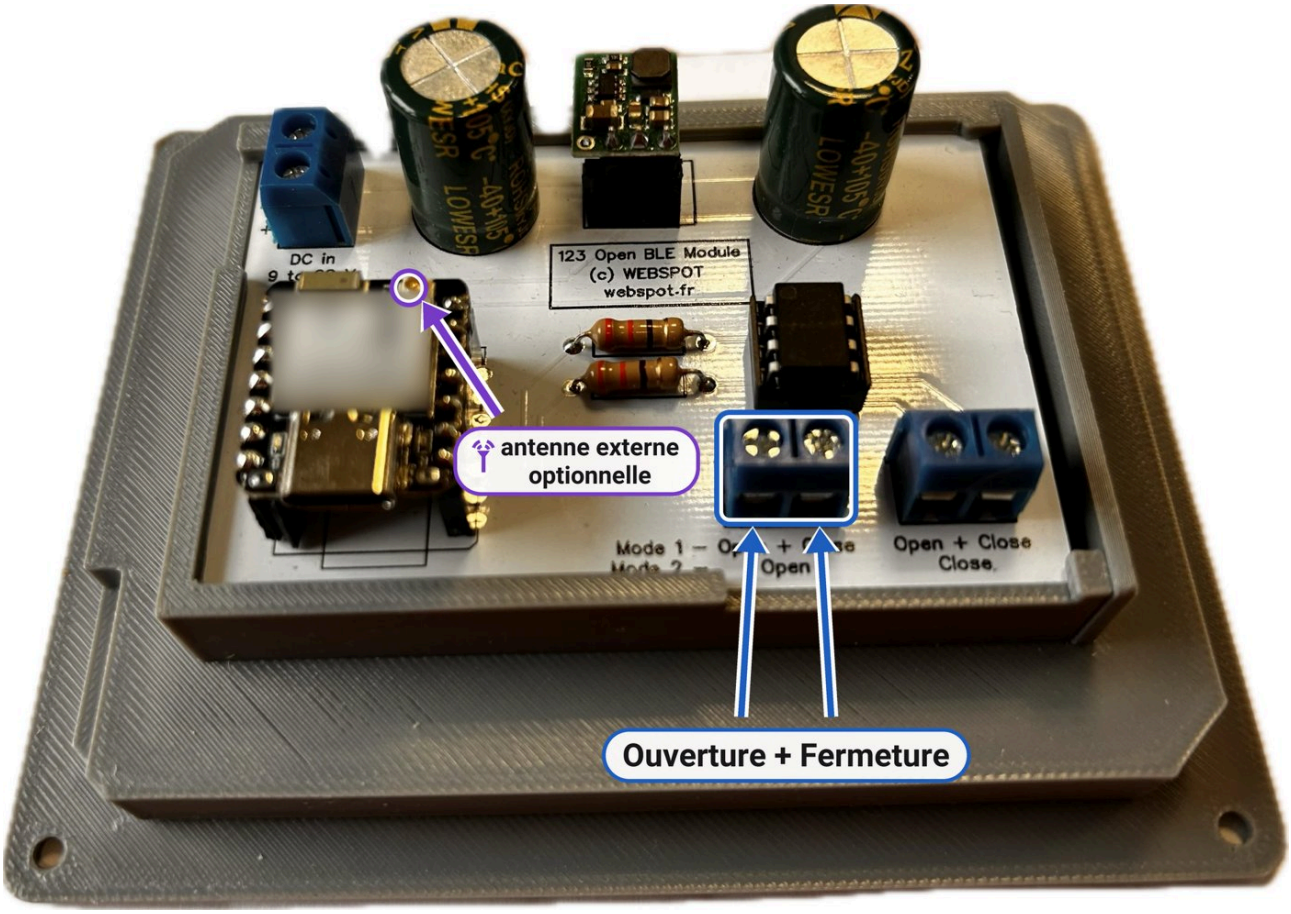

Mode 1 : raccordez le bornier du milieu à l'entrée de commande et à son commun (COM).

Dans l'application : **Paramètres > Type de portail > Un seul contact**.

Mode 2 : ouverture et fermeture séparées

La motorisation a deux entrées distinctes, une pour ouvrir (« OPEN », « OUV ») et une pour fermer (« CLOSE », « FERM »).

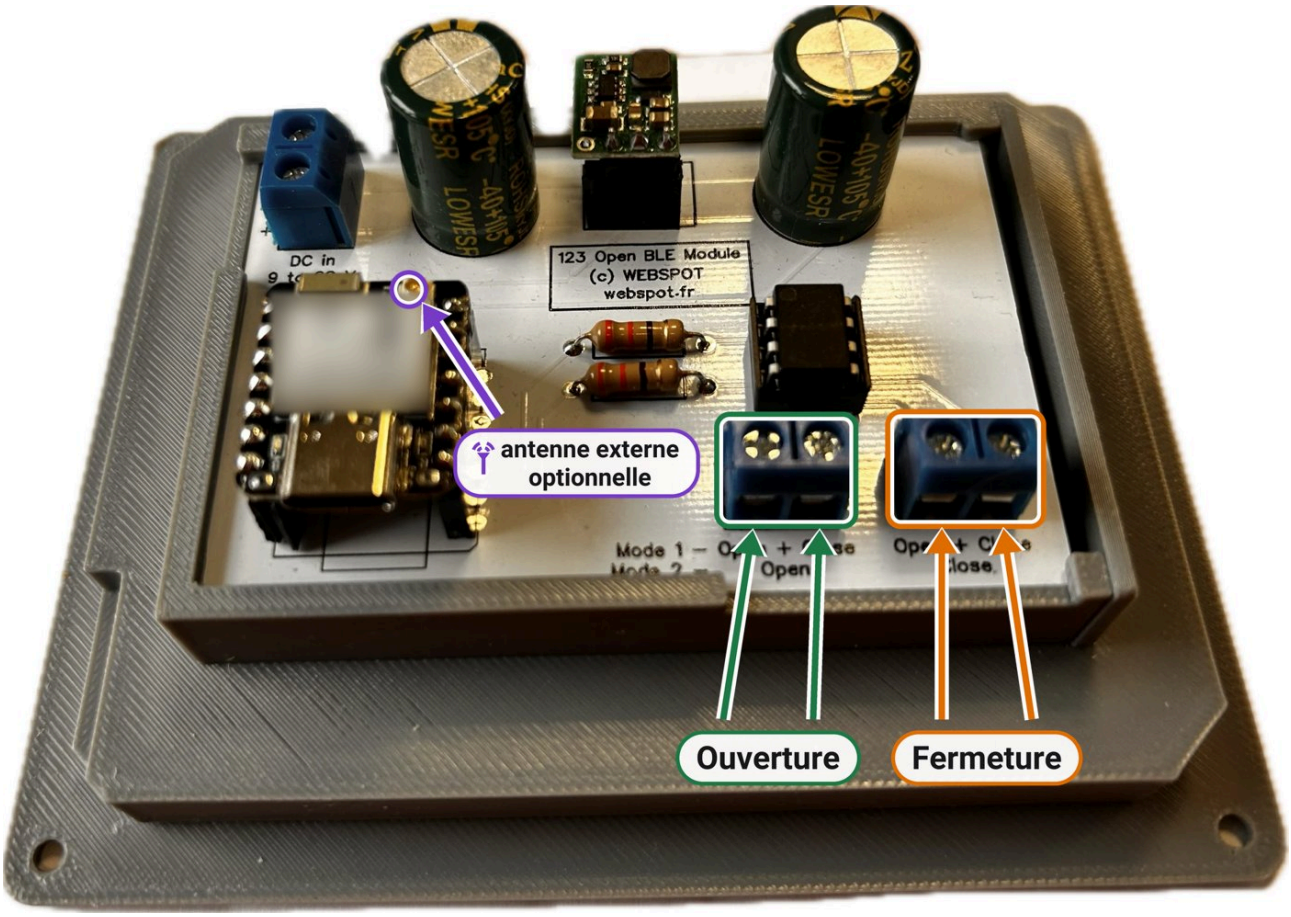

Mode 2 : bornier du milieu vers l'entrée d'ouverture, bornier de droite vers l'entrée de fermeture.

- Bornier du milieu (**Ouverture**) : vers l'entrée d'ouverture et le commun (COM).
- Bornier de droite (**Fermeture**) : vers l'entrée de fermeture et le commun (COM).
- Si la motorisation n'a qu'une borne commune, raccordez-y un fil de chacun des deux borniers.

Dans l'application : **Paramètres > Type de portail > Deux contacts**.

3. Antenne externe (optionnelle)

Si le module est installé dans un coffret métallique ou loin de l'endroit d'où vous commandez le portail, une antenne externe améliore la portée Bluetooth et Wi-Fi. Clipsez-la sur le petit connecteur rond du module (connecteur u.FL, visible sur les photos ci-dessus), puis activez-la dans l'application : **Paramètres > Antenne externe**. Le module redémarre pour appliquer le réglage.

4. Mise en service

1. Vérifiez une dernière fois la polarité de l'alimentation, puis rétablissez le courant de la motorisation.
2. Ouvrez l'application 123Open à proximité du portail : le module apparaît dans la liste.

3. Connectez-vous avec le code par défaut **0000**, puis choisissez votre propre code administrateur et le nom du portail.
4. Réglez le type de portail (mode 1 ou mode 2), puis faites un essai d'ouverture en surveillant le portail.

Un souci ? Consultez la page Assistance.

Accès au portail, simple et sans abonnement

© 2026 Webspot SAS · contact@webspot.fr