123Open

Guida all'installazione del modulo 123Open

Collegamento dell'alimentazione e dei comandi della sua automazione

Prima di iniziare

Le consigliamo vivamente di affidare l'installazione a un installatore professionista. Il collegamento si esegue sulla scheda elettronica dell'automazione del suo cancello: un errore di cablaggio può danneggiare il modulo 123Open, l'automazione o i suoi accessori.

Webspot SAS non potrà essere ritenuta responsabile dei danni, diretti o indiretti, derivanti da un'installazione o da una manipolazione non conforme a questa guida o al manuale della sua automazione, sia a carico del modulo 123Open, dell'automazione del cancello o di qualsiasi altra apparecchiatura. **Se esegue l'installazione da solo, lo fa sotto la sua totale responsabilità.** Un intervento sull'automazione può inoltre incidere sulla sua garanzia: si informi presso il produttore.

- Tolga l'alimentazione elettrica dell'automazione (interruttore magnetotermico) prima di qualsiasi intervento e la ripristini solo a collegamenti ultimati.
- Tenga a portata di mano il manuale della sua automazione: indica dove si trovano l'uscita di alimentazione degli accessori e gli ingressi di comando.
- I dispositivi di sicurezza dell'automazione (fotocellule, coste sensibili…) devono restare collegati e funzionanti.

1. Collegare l'alimentazione

Il modulo si alimenta dall'**uscita di alimentazione degli accessori** della sua automazione (quella che alimenta, ad esempio, le fotocellule).

Solo corrente continua, da 9 a 48 V. Verifichi nel manuale che l'uscita sia in corrente continua: è indicata come «DC», «Vdc» o ⎓.

Un'uscita in corrente alternata («AC», «Vac» o ~), anche a 24 V, non è adatta. Non colleghi mai il modulo a 230 V.

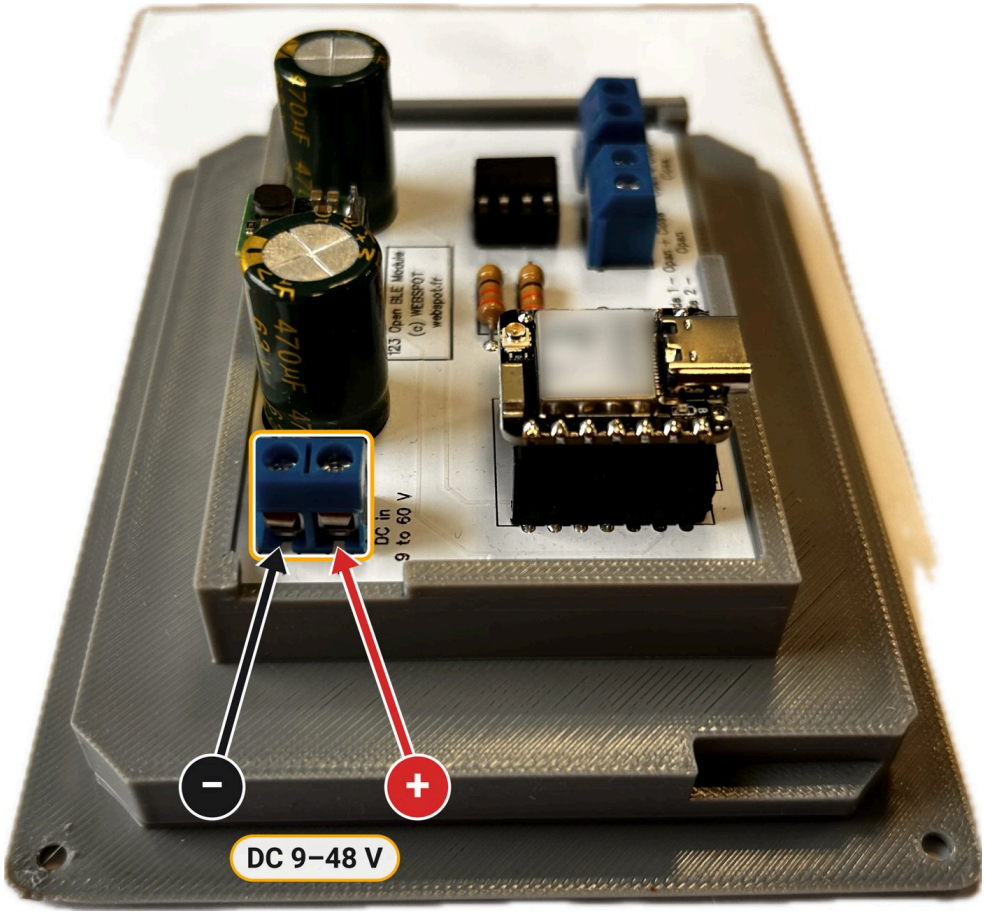

Morsettiera di alimentazione: **–** a sinistra, **+** a destra.

1. Individui sull'automazione il morsetto **+** e il morsetto **–** (o 0 V, GND) dell'uscita accessori.
2. Spelli ogni filo per 5-6 mm.
3. Inserisca il filo proveniente dal **–** nell'ingresso di **sinistra** della morsettiera «DC in» e il filo proveniente dal **+** nell'ingresso di **destra**. Serri le viti, poi tiri leggermente ogni filo per verificare che sia ben fissato.

> **Rispetti la polarità.** Un'inversione del + e del – può danneggiare il modulo. In caso di dubbio, controlli la tensione e la sua polarità con un multimetro prima di collegare il modulo.

Cavo consigliato: un cavo d'allarme a 6 conduttori (6 × 0,22 mm²), sufficiente per l'alimentazione e i due comandi.

2. Collegare il comando del cancello

Le due morsettiere di comando sono **contatti puliti**: non forniscono alcuna tensione, chiudono semplicemente un circuito, come farebbe un pulsante. Si collegano agli **ingressi di comando** dell'automazione, quelli previsti per un pulsante o un ricevitore di telecomando. Ogni morsettiera ha due fili, senza polarità. La sua automazione funziona secondo una delle due modalità seguenti.

Modalità 1: un solo comando (apertura + chiusura)

L'automazione ha un solo ingresso di comando: ogni impulso apre, ferma o chiude il cancello a turno. Questo ingresso viene spesso chiamato «passo-passo», «PP», «START», «Step» o «K».

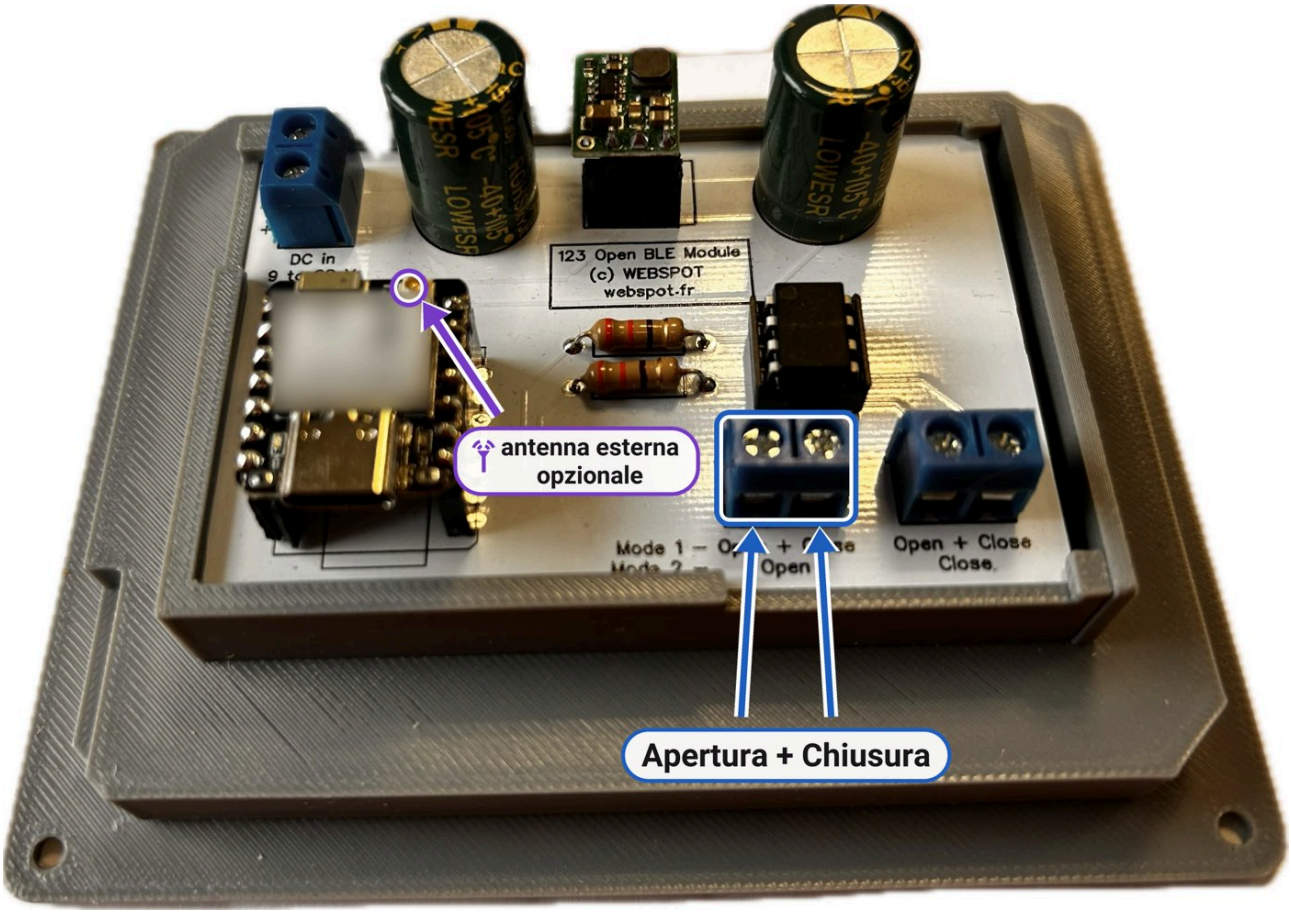

Modalità 1: colleghi la morsettiera centrale all'ingresso di comando e al suo comune (COM).

Nell'app: **Impostazioni > Tipo di cancello > Un solo contatto**.

Modalità 2: apertura e chiusura separate

L'automazione ha due ingressi distinti, uno per aprire («OPEN») e uno per chiudere («CLOSE»).

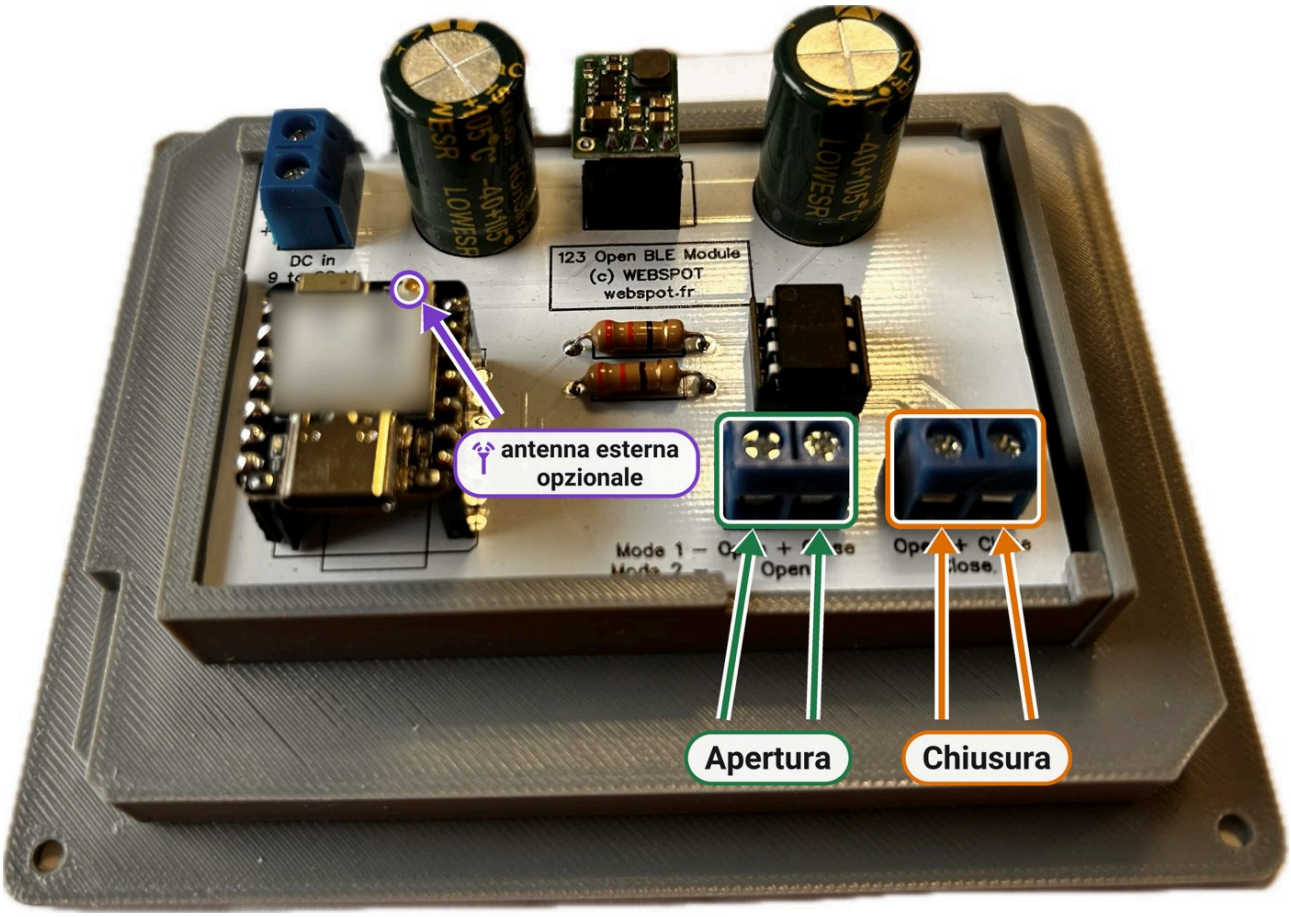

Modalità 2: morsettiera centrale verso l'ingresso di apertura, morsettiera di destra verso l'ingresso di chiusura.

- Morsettiera centrale (**Apertura**): verso l'ingresso di apertura e il comune (COM).
- Morsettiera di destra (**Chiusura**): verso l'ingresso di chiusura e il comune (COM).
- Se l'automazione ha un solo morsetto comune, vi colleghi un filo di ciascuna delle due morsettiere.

Nell'app: **Impostazioni > Tipo di cancello > Due contatti**.

3. Antenna esterna (opzionale)

Se il modulo è installato in un quadro metallico o lontano dal punto da cui comanda il cancello, un'antenna esterna migliora la portata Bluetooth e Wi-Fi. La innesti sul piccolo connettore rotondo del modulo (connettore u.FL, visibile nelle foto qui sopra), poi la attivi nell'app: **Impostazioni > Antenna esterna**. Il modulo si riavvia per applicare l'impostazione.

4. Messa in servizio

1. Verifichi un'ultima volta la polarità dell'alimentazione, poi ripristini la corrente dell'automazione.
2. Apra l'app 123Open nelle vicinanze del cancello: il modulo compare nell'elenco.
3. Acceda con il codice predefinito **0000**, poi scelga il suo codice amministratore e il nome del cancello.

4. Imposti il tipo di cancello (modalità 1 o modalità 2), poi esegua una prova di apertura sorvegliando il cancello.

Un problema? Consulti la pagina Assistenza.

Accesso al cancello semplice e senza abbonamento

© 2026 Webspot SAS · contact@webspot.fr