123Open

Installatiehandleiding voor de 123Open-module

Aansluiting van de voeding en de bediening van uw poortmotor

Voordat u begint

Wij raden u dringend aan de installatie door een professionele installateur te laten uitvoeren. De aansluiting gebeurt op de elektronische printplaat van uw poortmotor: een aansluitfout kan de 123Open-module, de motor of de bijbehorende accessoires beschadigen.

Webspot SAS kan niet aansprakelijk worden gesteld voor directe of indirecte schade die voortvloeit uit een installatie of handeling die niet in overeenstemming is met deze handleiding of met de handleiding van uw motor, hetzij aan de 123Open-module, aan de poortmotor of aan andere apparatuur. **Als u de installatie zelf uitvoert, doet u dat volledig op eigen risico.** Ingrepen aan de motor kunnen bovendien gevolgen hebben voor de garantie: informeer bij de fabrikant.

- Schakel de stroomvoorziening van de motor uit (zekering) voordat u iets doet, en zet haar pas weer aan zodra alle aansluitingen klaar zijn.
- Houd de handleiding van uw motor bij de hand: daarin staat waar de voedingsuitgang voor accessoires en de bedieningsingangen zich bevinden.
- De veiligheidsvoorzieningen van de motor (fotocellen, veiligheidsstrips, enz.) moeten aangesloten blijven en goed functioneren.

1. De voeding aansluiten

De module wordt gevoed vanaf de **voedingsuitgang voor accessoires** van uw motor (die bijvoorbeeld de fotocellen van stroom voorziet).

Uitsluitend gelijkstroom, van 9 tot 48 V. Controleer in de handleiding of de uitgang gelijkstroom levert: die staat aangeduid als "DC", "Vdc" of ⎓.

Een wisselstroomuitgang ("AC", "Vac" of ~), ook al is het 24 V, is niet geschikt. Sluit de module nooit aan op 230 V.

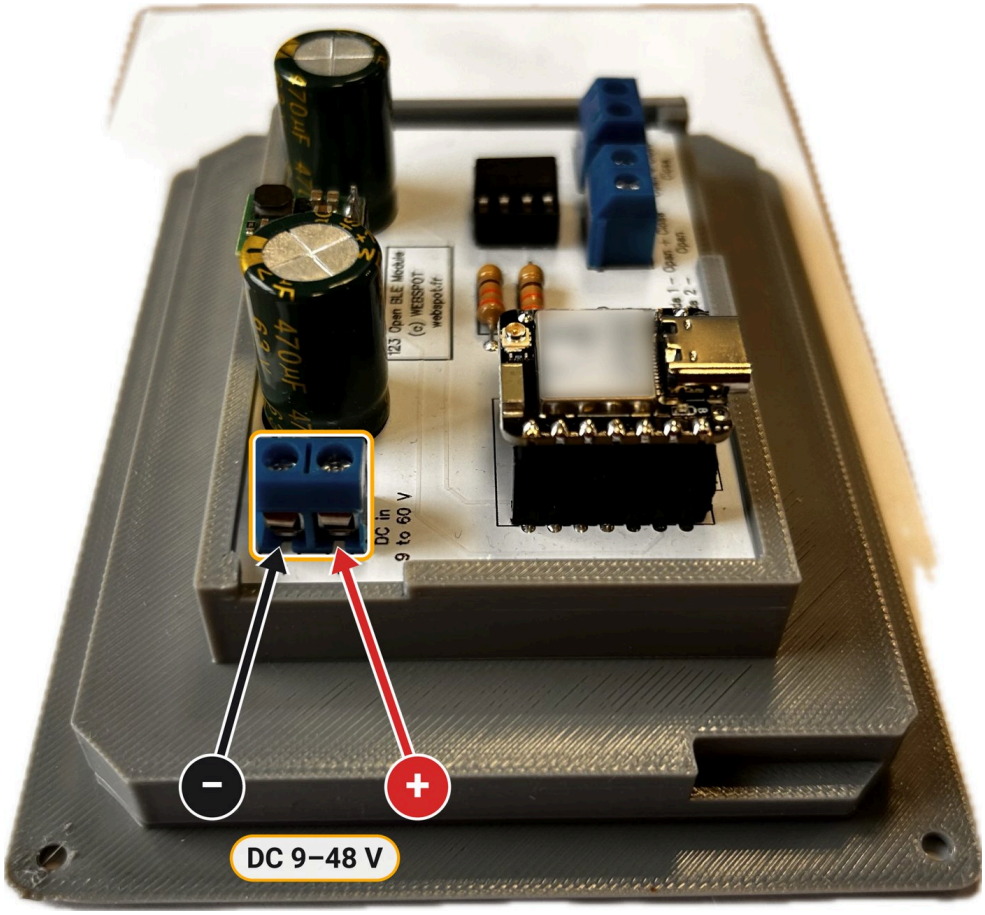

Voedingsklemmenblok: **−** links, **+** rechts.

1. Zoek op de motor de **+**-klem en de **−**-klem (of 0 V, GND) van de accessoire-uitgang.
2. Strip elke draad over 5 tot 6 mm.
3. Steek de draad van de **−** in de **linker** ingang van het klemmenblok "DC in", en de draad van de **+** in de **rechter** ingang. Draai de schroeven vast en trek vervolgens zachtjes aan elke draad om te controleren of hij goed vastzit.

> **Let op de polariteit.** Als + en − worden verwisseld, kan de module beschadigd raken. Controleer bij twijfel de spanning en de polariteit met een multimeter voordat u de module aansluit.

Aanbevolen kabel: een alarmkabel met 6 aders (6 × 0,22 mm²), die volstaat voor de voeding en de twee bedieningen.

2. De poortbediening aansluiten

De twee klemmenblokken voor de bediening zijn **potentiaalvrije contacten**: ze leveren geen spanning, ze sluiten gewoon een circuit, zoals een drukknop dat doet. Ze worden aangesloten op de **bedieningsingangen**

van de motor, die bedoeld zijn voor een drukknop of een afstandsbedieningsontvanger. Elk klemmenblok heeft twee draden, zonder polariteit. Uw motor werkt volgens een van de volgende twee modi.

Modus 1: één enkele bediening (openen + sluiten)

De motor heeft maar één bedieningsingang: elke puls opent, stopt of sluit de poort om de beurt. Deze ingang heet vaak "stap-voor-stap", "PP", "START", "Step" of "K".

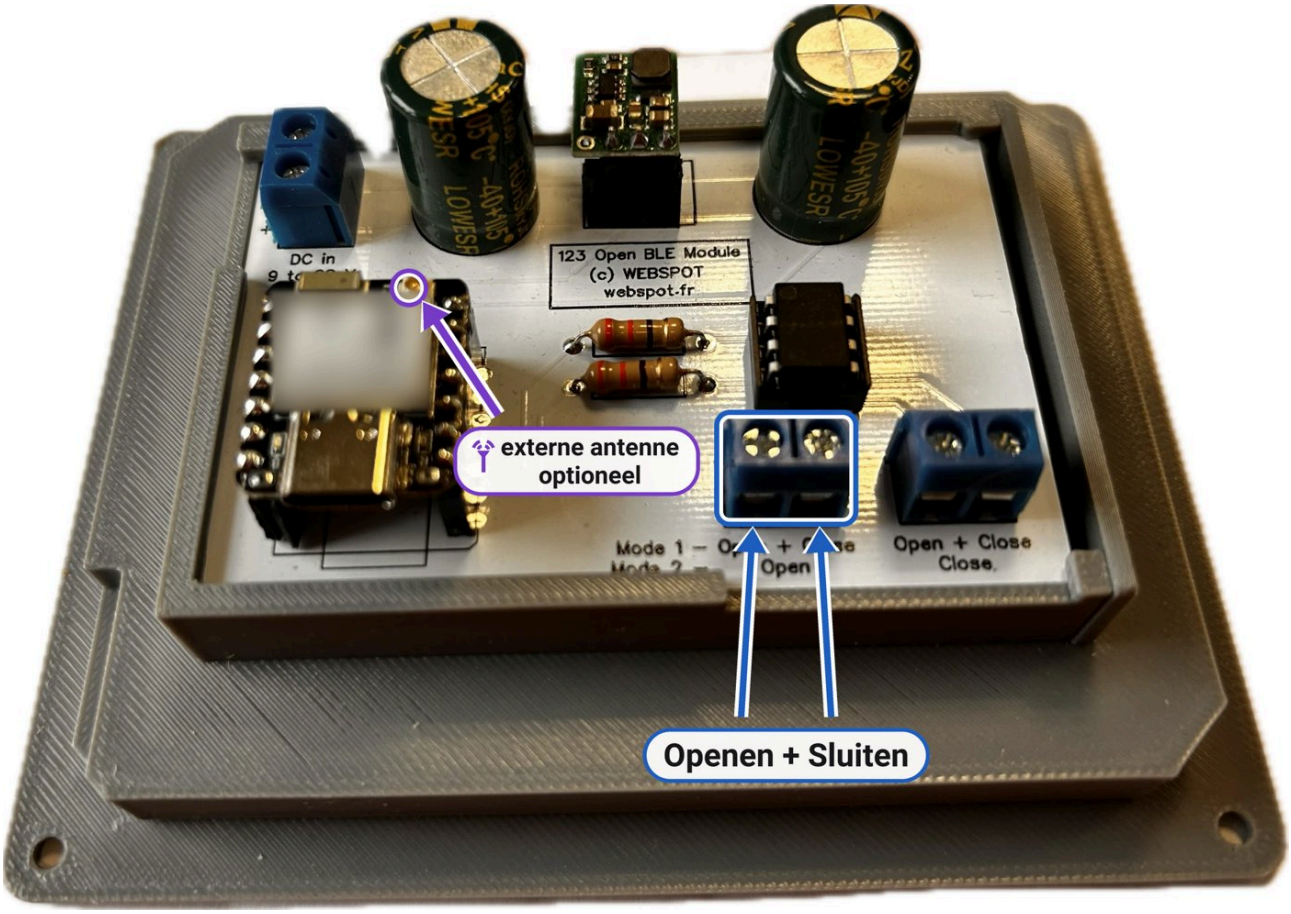

Modus 1: sluit het middelste klemmenblok aan op de bedieningsingang en op de bijbehorende gemeenschappelijke klem (COM).

In de app: **Instellingen > Poorttype > Eén contact**.

Modus 2: openen en sluiten apart

De motor heeft twee afzonderlijke ingangen, een om te openen ("OPEN") en een om te sluiten ("CLOSE").

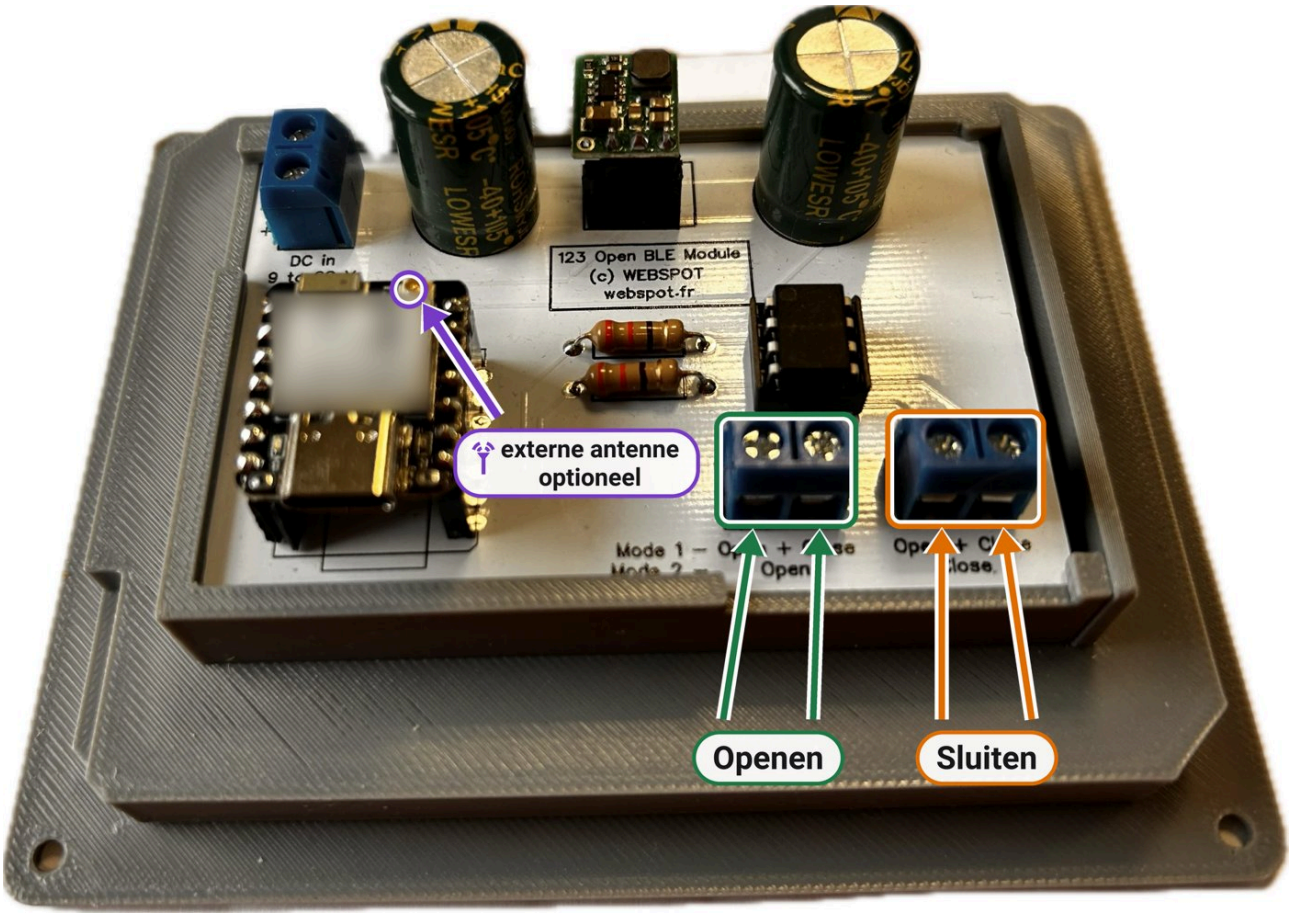

Modus 2: middelste klemmenblok naar de ingang voor openen, rechter klemmenblok naar de ingang voor sluiten.

- Middelste klemmenblok (**Openen**): naar de ingang voor openen en de gemeenschappelijke klem (COM).
- Rechter klemmenblok (**Sluiten**): naar de ingang voor sluiten en de gemeenschappelijke klem (COM).
- Als de motor maar één gemeenschappelijke klem heeft, sluit u daarop één draad van elk van de twee klemmenblokken aan.

In de app: **Instellingen > Poorttype > Twee contacten**.

3. Externe antenne (optioneel)

Als de module in een metalen kast is geïnstalleerd of ver verwijderd is van de plek waar u de poort bedient, verbetert een externe antenne het Bluetooth- en wifibereik. Klik de antenne vast op de kleine ronde connector van de module (u.FL-connector, zichtbaar op de foto's hierboven) en schakel haar vervolgens in via de app: **Instellingen > Externe antenne**. De module start opnieuw op om de instelling toe te passen.

4. Ingebruikname

1. Controleer nog een laatste keer de polariteit van de voeding en zet vervolgens de stroom van de motor weer aan.

2. Open de 123Open-app in de buurt van de poort: de module verschijnt in de lijst.
3. Log in met de standaardcode **0000** en kies vervolgens uw eigen beheerderscode en de naam van de poort.
4. Stel het poorttype in (modus 1 of modus 2) en doe daarna een openingstest terwijl u de poort in de gaten houdt.

Een probleem? Raadpleeg de pagina Ondersteuning.

Eenvoudige poorttoegang, zonder abonnement

© 2026 Webspot SAS · contact@webspot.fr